2024 年 5 月

お客さま各位

株式会社ミスミ
日本企業体
金型事業グループ

「カートリッジヒータ均熱タイプ -L 寸･W 数･フランジ選択-」 仕様変更のご案内

拝啓　貴社益々ご清栄のこととお慶び申し上げます。
平素は格別のご高配を賜り、厚く御礼申し上げます。
下記のとおり「カートリッジヒータ均熱タイプ -L 寸･W 数･フランジ選択-」の商品仕様を変更いたします。
お客さまには設計変更などのご面倒をお掛けいたしますが、何卒ご理解とご協力を賜りますよう謹んでお願い申し上げます。

敬具

記

1. 対象商品

カートリッジヒータ均熱タイプ -L 寸･W 数･フランジ選択-　MKCHN、MKCHA、MKCHB
https://jp.misumi-ec.com/vona2/detail/110200127850/
【カタログ】ミスミプラ型用標準部品カタログ 2022 年度版_P.1066

2. 仕様変更箇所

絶縁碍子から接続子までの寸法表記に誤りがあったため、表記を修正いたしました。

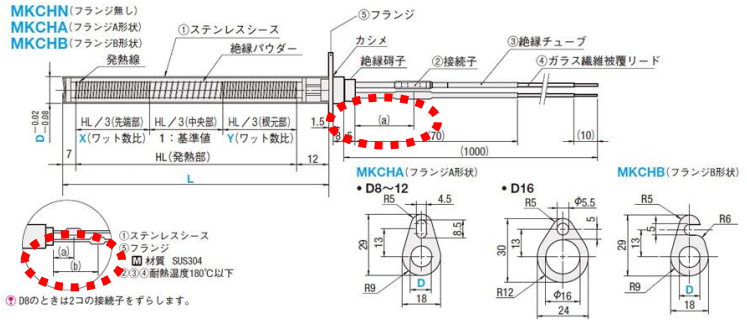

【変更前】
・絶縁碍子から接続子の寸法 22 mm
【変更後】
・寸法表記を(a)(b)に変更
・D 寸毎の同寸法を規格表記載
※左記は変更後の外形図です

参考：変更後の規格表

接続子位置 (a)	接続子位置 (b)	型式 Type	D	L 指定1mm単位	電圧(V) 選択	総ワット数(W) 指定10W単位	X(ワット数比) 指定0.1単位	Y(ワット数比) 指定0.1単位
17	37	MKCHN(フランジ無し)	8	100～400	200 220	100～1100	1.0～2.0	1.0～2.0
22	–	MKCHA(フランジA形状)	10			100～1600		
22		MKCHB(フランジB形状)	12			100～1800		
30			*16	100～600		100～2000		

＜仕様変更の背景＞

カタログ記載の情報に誤りがあったため修正いたします。

3. 仕様変更時期

既に供給されており、現行品との違いはございません。

以上